Ikegami

* CAUTION

PLEASE PAY ATTENTION TO FOLLOWING POINTS ABOUT SPARE TUBES.

-STORAGE-

EVERY SIX MONTHS, PLEASE GIVE REGULAR VOLTAGE (6.3V) TO THE HEATER TERMINALS OF TUBE (NO.1 AND NO.8 PINS) FOR ONE MINUTE.

-AFTER REPLACEMENT-

1. PLEASE KEEP THE CAMERA UNDER FOLLOWING CONDITIONS FOR THIRTY MINUTES.
   A) CAMERA POWER : ON
   B) ND FILTER : CAP
   C) BEAM SWITCH : OFF
2. AFTER THAT, PLEASE KEEP THE CAMERA UNDER FOLLOWING CONDITIONS FOR THIRTY MINUTES TO ONE HOUR.
   A) BEAM SWITCH : ON
   B) DE-FOCUS
   C) TAKE A WHITE SUBJECT
   D) VIDEO LEVEL : LESS THAN 50%

* CAUTION

PLEASE PAY ATTENTION TO FOLLOWING POINTS ABOUT SPARE TUBES.

-STORAGE-

EVERY SIX MONTHS, PLEASE GIVE REGULAR VOLTAGE (6.3V) TO THE HEATER TERMINALS OF TUBE (NO.1 AND NO.8 PINS) FOR ONE MINUTE.

-AFTER REPLACEMENT-

1.PLEASE KEEP THE CAMERA UNDER FOLLOWING CONDITIONS FOR THIRTY MINUTES.

A)CAMERA POWER : ON

B)ND FILTER : CAP

C)BEAM SWITCH : OFF

2. AFTER THAT, PLEASE KEEP THE CAMERA UNDER FOLLOWING CONDITIONS FOR THIRTY MINUTES TO ONE HOUR.

A)BEAM SWITCH : ON

B)DE-FOCUS

C)TAKE A WHITE SUBJECT

D)VIDEO LEVEL : LESS THAN 50%

Ikegami®

Ikegami Electronics (Europe) GmbH

Am Alten Weiher 13 a · 4040 Neuss · F. R. Germany
Telefon (02101) 23069 / 23060
Telex: 0851 7960 itc d

Ikegami Electronics (Europe) GmbH
Am Alten Weiher 13 a · 4040 Neuss · F. R. Germany

DURCH EILBOTEN

Heinrich-Hertz-Institut für
Nachrichtentechnik Berlin GmbH
Geschäftsführung
Einsteinufer 37

1000 Berlin 10 (West)

EINGANG
18. JULI 1983

25/2

Ihre Zeichen: Your ref.:	Ihre Nachricht: Dated:	Unsere Zeichen: Our ref.:	Neuss,
		930/83ED	18.07.1983

Betreff: Angebot Nr. 930/83ED über hochauflösende (HDTV) Fernsehgeräte

Sehr geehrte Herren,

bezugnehmend auf diverse Telefongespräche sowie auf die Besprechungen und Vorführungen anläßlich des TV-Symposiums in Montreux, möchten wir Ihnen nachfolgendes Angebot unterbreiten:

I. Lieferumfang und Preise

Pos.	Bezeichnung	Type	Menge	Einzelpreis in DM
1.	High Definition Kamerasystem bestehend aus:	HDK-1125	1	877.680,--
1.1.	Kamerakopf mit Bedieneinheit	-	1	
1.2.	Zoomobjektiv incl. vollservo Zubehör für Stativbetrieb	G14x14SD-3	1	
1.3.	Diversem Zubehör:	-	1 Satz	
	- Modulextender		1	
	- Kamerakabel		10 m	
	- Verbindungskabel		1 Satz	
	- Tubus für Studiosucher		1	
	- Bedienungsanleitung		1	
2.	Schwarz-Weiß-19-Zoll Monitor	DM-516H	1	14.290,--
3.	Signal-Monitor	465B	1	12.640,--
4.	Farbmonitor 30-Zoll	TM751HD	1	90.060,--
5.	Stativ bestehend aus:		1	20.280,--
	- Schwenk-Neige-Kopf	TE-02	1	
	- Stativ	TT-17	1	
	- Stativ-Wagen	TD-13	1	

Sitz der Gesellschaft: Neuss, Registergericht Neuss HRB 3194 · Geschäftsführer: Michito Motoki
Bankverbindung: The Bank of Tokyo Ltd. Düsseldorf Konto Nr. 00-30-19620 (BLZ 300 107 00)

Ikegami Electronics (Europe) GmbH

Am Alten Weiher 13 a · 4040 Neuss · F. R. Germany
Telefon (02101) 23069/23060
Telex: 0851 7960 ikc d

Ikegami Electronics (Europe) GmbH
Am Alten Weiher 13 a · 4040 Neuss · F. R. Germany

DURCH EILBOTEN

Heinrich-Hertz-Institut für
Nachrichtentechnik Berlin GmbH
Geschäftsführung
Einsteinufer 37

1000 Berlin 10 (West)

EINGANG
19. JULI 1983

25/7

Ihre Zeichen: Ihre Nachricht: Unsere Zeichen: Neuss
Your ref.: Dated: Our ref.: 930/83ED 18.07.1983

Betreff: Angebot Nr. 930/83ED über hochauflösende (HDTV) Fernsehgeräte

Sehr geehrte Herren,

bezugnehmend auf diverse Telefongespräche sowie auf die Besprechungen und Vorführungen anläßlich des TV-Symposiums in Montreux, möchten wir Ihnen nachfolgendes Angebot unterbreiten:

I. Lieferumfang und Preise

Pos.	Bezeichnung	Type	Menge	Einzelpreis in DM
1.	High Definition Kamerasystem bestehend aus:	HDK-1125	1	877.680,--
1.1.	Kamerakopf mit Bedieneinheit	-	1	
1.2.	Zoomobjektiv incl. vollservo Zubehör für Stativbetrieb	G14x14SD-3	1	
1.3.	Diversem Zubehör:	-	1 Satz	
	- Modulextender		1	
	- Kamerakabel		10 m	
	- Verbindungskabel		1 Satz	
	- Tubus für Studiosucher		1	
	- Bedienungsanleitung		1	
2.	Schwarz-Weiß-19-Zoll Monitor	DM-516H	1	14.290,--
3.	Signal-Monitor	465B	1	12.640,--
4.	Farbmonitor 30-Zoll	TM751HD	1	90.060,--
5.	Stativ bestehend aus:		1	20.280,--
	- Schwenk-Neige-Kopf	TE-02	1	
	- Stativ	TT-17	1	
	- Stativ-Wagen	TD-13	1	

Sitz der Gesellschaft: Neuss, Registergericht Neuss HRB 3194 · Geschäftsführer: Michito Motoki
Bankverbindung: The Bank of Tokyo Ltd. Düsseldorf Konto Nr. 00-30-198 29 (BLZ 300 107 00)

Pos.	Bezeichnung	Type	Menge	Einzelpreis in DM
6.	Ersatz-Aufnahmeröhren für R-G-B-Kanäle (3 Stück), zur Erhöhung der Betriebssicherheit	-	1 Satz	60.000,--

II. Verkaufsbedingungen:

(a) Preise: Obige Preise verstehen sich in Deutsche Mark, CIF Berlin, verzollt zuzüglich Mehrwertsteuer

(b) Lieferzeit: Bis spätestens 31. Dezember 1983, jedoch nur, wenn Ihr schriftlicher Auftrag bis zum 31. August 1983 bei uns vorliegt.

(c) Bindefrist dieses Angebotes: Bis einschließlich 30. September 1983

(d) Zahlung: 1. Anzahlung: 25% des Gesamtwertes bei Auftragserteilung
2. Zahlung: 70% des Gesamtwertes bei Lieferung
Restzahlung: 5% des Gesamtwertes nach technischer Abnahme in Ihrem Hause

III. Sonstige Bedingungen

(a) Technische Daten: Grundsätzlich basiert unser Angebot auf unserem Prospekt "HDTV-High definition television camera", Ausgabe IC-07.

Detaillierte Daten sind in den beigefügten Kurzbeschreibungen enthalten (Farbkamera, Farbmonitor und S/W-Monitor)

(b) Lieferzeit/Konventionalstrafe: Wir bestätigen hiermit, daß wir alles versuchen werden, diese HDTV-Anlage noch bis zum 31. Dezember 1983 zu liefern. Da es sich bei diesen Geräten um eine neue Gerätegeneration und Technologie handelt, können wir eine Klausel mit Rücktrittsrecht vom Auftrag bei Lieferverzögerung leider nicht akzeptieren. Wir sind jedoch gerne bereit mit Ihnen über eine eventuelle Konventionalstrafe im Falle von längeren Lieferverzögerungen zu verhandeln.

(c) Garantieleistungen, Ersatzteile, Reparaturen und Wartung:

Die wichtigsten Ersatzteile werden wir selbstverständlich in unserem Hauptlager in NEUSS bereithalten.
Wir freuen uns Ihnen mitteilen zu können, daß

Ikegami Electronics (Europe) GmbH

Brief an das Heinrich-Hertz-Institut für
Nachrichtentechnik Berlin GmbH

Seite - 2 -

Pos.	Bezeichnung	Type	Menge	Einzelpreis in DM
6.	Ersatz-Aufnahmeröhren für R-G-B-Kanäle (3 Stück), zur Erhöhung der Betriebssicherheit	-	1 Satz	60.000,--

II. Verkaufsbedingungen:

(a) Preise: Obige Preise verstehen sich in Deutsche Mark, CIF Berlin, verzollt zuzüglich Mehrwertsteuer

(b) Lieferzeit: Bis spätestens 31. Dezember 1983, jedoch nur, wenn Ihr schriftlicher Auftrag bis zum 31. August 1983 bei uns vorliegt.

(c) Bindefrist dieses Angebotes: Bis einschließlich 30. September 1983

(d) Zahlung: 1. Anzahlung: 25% des Gesamtwertes bei Auftragserteilung
2. Zahlung: 70% des Gesamtwertes bei Lieferung
Restzahlung: 5% des Gesamtwertes nach technischer Abnahme in Ihrem Hause

III. Sonstige Bedingungen

(a) Technische Daten: Grundsätzlich basiert unser Angebot auf unserem Prospekt "HDTV-High definition television camera", Ausgabe IC-07. Detaillierte Daten sind in den beigefügten Kurzbeschreibungen enthalten (Farbkamera, Farbmonitor und S/W-Monitor)

(b) Lieferzeit/Konventionalstrafe: Wir bestätigen hiermit, daß wir alles versuchen werden, diese HDTV-Anlage noch bis zum 31. Dezember 1983 zu liefern. Da es sich bei diesen Geräten um eine neue Gerätegeneration und Technologie handelt, können wir eine Klausel mit Rücktrittsrecht vom Auftrag bei Lieferverzögerung leider nicht akzeptieren. Wir sind jedoch gerne bereit mit Ihnen über eine eventuelle Konventionalstrafe im Falle von längeren Lieferverzögerungen zu verhandeln.

(c) Garantieleistungen, Ersatzteile, Reparaturen und Wartung:

Die wichtigsten Ersatzteile werden wir selbstverständlich in unserem Hauptlager in NEOSS bereithalten.

Wir freuen uns Ihnen mitteilen zu können, daß

die Aufnahme-Röhren in Zukunft nicht mehr über die Japanische Fernseh-Anstalt NHK, sondern direkt von der Firma Hitachi (Saticon-Hersteller) beziehen werden.
Zur Zeit beträgt die Garantiezeit für die Aufnahmeröhren 300 Betriebsstunden. Es wird jedoch damit gerechnet, daß in Zukunft die Garantiezeit von 300 auf 500 Stunden heraufgesetzt wird.

Zur Erhöhung der Betriebssicherheit empfehlen wir bei Auftragserteilung, ebenfalls einen zusätzlichen Röhrensatz zu bestellen.

Reparaturen und Wartungen werden durch unsere Ingenieure, die ebenfalls in NEUSS stationiert sind, durchgeführt.

(d) Leasing:

Die Lieferung der HDTV-Anlagen über eine Leasing-Firma ist zur Zeit nicht möglich. Es handelt sich bei diesen Geräten um Neuentwicklungen, die momentan einmalig im Markt sind. Nur Ikegami hat nämlich solche Geräte bis heute an die Industrie - in Japan - geliefert. Wir sehen uns deshalb gezwungen, HDTV-Geräte vorerst nur an streng selektierte Kunden kurzfristig zu liefern. Eine Lieferung über eine Leasingfirma ist deshalb im heutigen Stadium absolut ausgeschlossen.

Wir hoffen, daß unser Angebot Ihren Wünschen entspricht und wir stehen für eventuelle Rückfragen jederzeit gerne zur Verfügung.

Mit freundlichen Grüßen
Ikegami Electronics (Europe) GmbH

E. Delcourt

E. Delcourt
Verkaufsleiter

Anlage 1 zum Angebot von Ekegami Electronics vom 18.7.83

HDTV-Farbkamera Typ HD 1125

Generelles

Abtastung: 1125 Zeilen, 30 Halbbilder pro Sekunde, Zeilensprung 2:1, Bildformat 5:3

Aufnahmeröhren: 3x1-Zoll Saticon

Bildsucher: S/W, 7 Zoll

Objektiv: FUJINON 14-fach in vollservo Ausführung

Betriebsbedingungen: Raumtemperatur 25° C ± 15° C

Luftfeuchtigkeit: weniger 90%

Technische Daten

1) Eingangssignal:			
Phasen-Referenzsignal: BB oder SYNC, SC, PAL PULSE		75 Ohm	je 1 Kanal
Return Videosignal:		75 Ohm	1 Kanal
Signal Leuchte (Tally): Kontakt oder Spannung			1 Kanal
2) Ausgangssignal:			
R-G-B-Signale	0,7 (positiv)	75 Ohm	2 Kanäle
Phasen-Referenzsignal			
HD (H-Impuls)	negativ	75 Ohm	2 Kanäle
VD (V-Impuls)	negativ	75 Ohm	2 Kanäle
BL (Austastimpuls)	negativ	75 Ohm	2 Kanäle
SYNC	negativ	75 Ohm	2 Kanäle
Delay SYNC	negativ	75 Ohm	2 Kanäle
SC (Farbträger)	Sinus	75 Ohm	2 Kanäle
PAL Impuls	-	75 Ohm	2 Kanäle
3) Intercom			
4-Draht-System	odBm	600 Ohm	1 Kanal
4) Stromversorgung			
Wechselspannung	100V ± 5%	50/60 Hz	

5) Kamerakabel

Max. Durchmesser	22 mm
Max. Länge	150 m

Anlage 1 zum Angebot von Ekegami Electronics vom 18.7.83

HDTV-Farbkamera ... HD 1125

Generelles

Abtastung: 1125 Zeilen, 30 Halbbilder pro Sekunde, Zeilensprung 2:1,
Bildformat 5:3
Aufnahmeröhren: 3x1-Zoll Saticon
Bildsucher: S/W, 7 Zoll
Objektiv: FUJINON 14-fach in vollservo Ausführung
Betriebsbedingungen: Raumtemperatur 25° C ± 15° C
Luftfeuchtigkeit: weniger 90%

Technische Daten

1) Eingangssignal:
Phasen-Referenzsignal: BB oder SYNC, SC, PAL PULSE 75 Ohm-je 1 Kanal
Return Videosignal: 75 Ohm 1 Kanal
Signal Leuchte (Tally): Kontakt oder Spannung 1 Kanal

2) Ausgangssignal:
R-G-B-Signale 0,7 (positiv) 75 Ohm 2 Kanäle
Phasen-Referenzsignal
HD (H-Impuls) negativ 75 Ohm 2 Kanäle
VD (V-Impuls) negativ 75 Ohm 2 Kanäle
BL (Austastimpuls) negativ 75 Ohm 2 Kanäle
SYNC negativ 75 Ohm 2 Kanäle
Delay SYNC negativ 75 Ohm 2 Kanäle
SC (Farbträger) Sinus 75 Ohm 2 Kanäle
PAL Impuls - 75 Ohm 2 Kanäle

3) Intercom
4-Draht-System odBm 600 Ohm 1 Kanal

4) Stromversorgung
Wechselspannung 100V ± 5% 50/60 Hz

5) Kamerakabel
Max. Durchmesser 22 mm
Max. Länge 150 m

Weitere Spezifikationen

1) Frequenzgang (für alle Kabellängen, Referenz 100 kHz)

60 Hz bis 30 MHz ± 0,4 dB
weniger 60 Hz und mehr als 30 MHz abfallend

Waveform Distortion

100% Signal	DG weniger 5%
100% Signal	DG weniger 10%

Störabstand

Rauschen (stat)	mehr als 40 dB s-s/eff.
Rauschen (Sync)	mehr als 60 dB ss/ss

(Gemessen mit 0,4 micro-Amp, Bandbreite 30 MHz, Contour Corr OFF, Linear Matrix OFF, Gamma 1)

Auflösung

Bildmitte	mehr als 1400 TV-Zeilen
Ecken	mehr als 1000 TV-Zeilen

Deckungsfehler und Geometrieverzerrungen

0,025%	Bildfläche mit jeweils 90% der Gesamtbildhöhe und -breite
0,1 %	Außerhalb der obigen Bildfläche

Temperaturbereich

10°C bis 40°C ± 10°C

Gamma-Korrektur

1 und 0,45 ± 0,05 kontinuierlich einstellbar

2) Empfindlichkeit

2000 Lux, 89,9% Reflexionsfaktor, F 2,8

3) Sucher:

- Hat "Overscan" Funktion
- optische Filter fernbedienbar (CCU)
- vollservo Zoomobjektiv (Stativ- und CCU-Betrieb)

4) Leistungsaufnahme

750W

5) Abmessungen

Weitere Spezifikationen

1)Frequenzgang (für alle Kabellängen, Referenz 100 KHz)

60 Hz bis 30 MHz ± 0,4 dB
weniger 60 Hz und mehr als 30 MHz abfallend

Waveform Distortion

100% Signal DG weniger 5%
100% Signal DC weniger 10%

Störabstand

Rauschen (stat) mehr als 40 dB s-s/eff.
Rauschen (Sync) mehr als 60 dB ss/ss

(Gemessen mit 0,4 micro-Amp, Bandbreite 30 MHz, Contour Corr OFF,
Linear Matrix OFF, Gamma 1)

Auflösung

Bildmitte mehr als 1400 TV-Zeilen
Ecken mehr als 1000 TV-Zeilen

Deckungsfehler und Geometrieverzerrungen

0,025% Bildfläche mit jeweils 90% der Gesamtbildhöhe
und -breite

0,1 % Außerhalb der obigen Bildfläche

Temperaturbereich

10°C bis 40°C ± 10°C

Gamma-Korrektur

1 und 0,45 ± 0,05 kontinuierlich einstellbar

2)Empfindlichkeit

2000 Lux, 89,9% Reflexionsfaktor, F 2,8

3)Sucher:

- Hat "Overscan" Funktion
- optische Filter fernbedienbar (CCU)
- vollservo Zoomobjektiv (Stativ- und CCU-Betrieb)

4)Leistungsaufnahme

75OW

5)Abmessungen

Kamerakopf 277x520x601 mm (BxHxT)
CCU Video-Gestell 510x1303x600 mm (BxHxT)
Kontroll-Gestell 510x935x600 mm

Gewicht

Kamerakopf ca. 48 kg
CCU Video-Gestell ca. 150 kg
Kontroll-Gestell ca. 160 kg

6) CODER

Betriebsbedingungen: Raumtemperatur 25° C ± 15° C
Relative Feuchtigkeit 40 bis 85%

Technische Daten

- Standard: Abtastung 1125 Zeilen
  Zeilensprung 2:1
  Horizontale Ablenkung 33,75 kHz
  Vertikale Ablenkung 60 Hz
  Farbträger Frequenz 24,3 MHz
  Bandbreite Videosignal Y : 20 MHz
  Cw: 7,0 MHz
  CN: 5,5 MHz

- Eingangssignale:

  Video R-G-B 0,7 V 75 Ohm
  Sync BL (Austastung)
  BF (Burst-Kennsignal)
  CLAMP (Pegelhaltung)
  DELAY BL (Verzögerung BL)
  PAL PULSE
  SC (Farbträger)

- Ausgangssignal:
  HLO-PAL Farbbild-Signalgemisch 1,0 V 75 Ohm
  2 Kanäle

- Stromversorgung
  DC + 15V und - 15V

- Blockschaltbild (anbei)

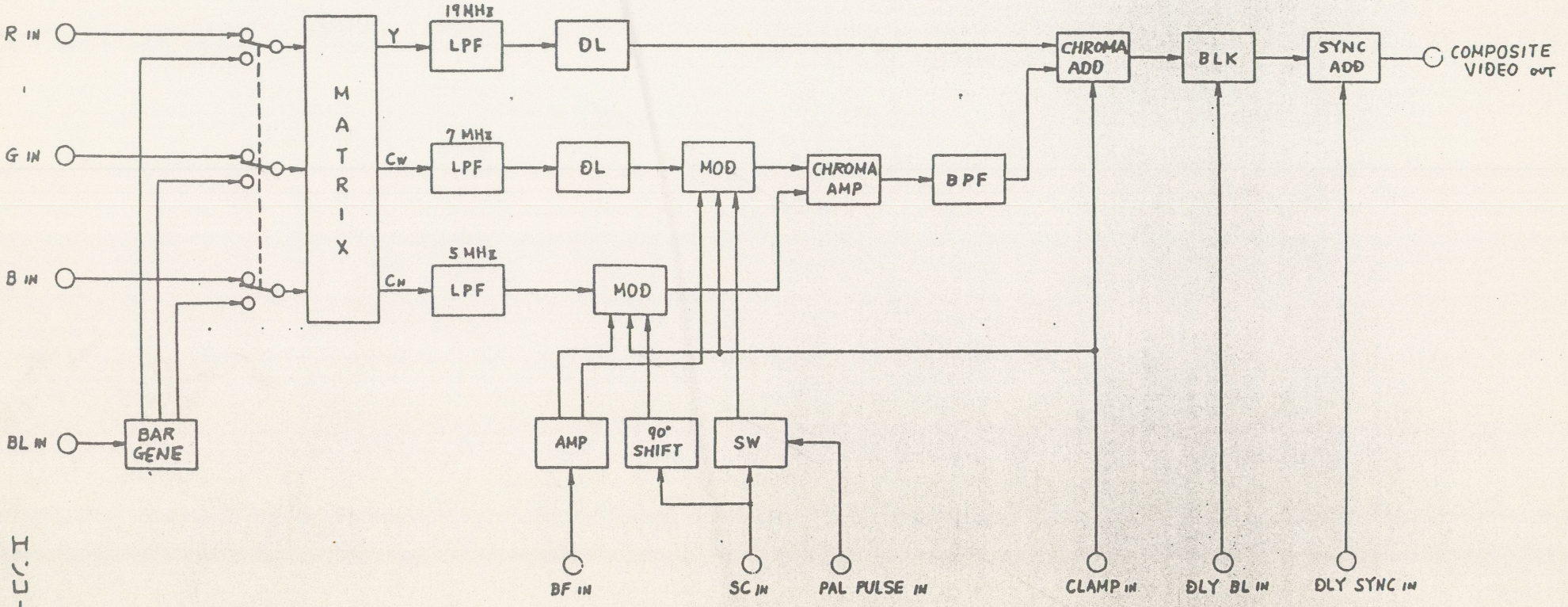
R IN
G IN
B IN
BL IN
BAR GENE
MATRIX
Y
Cw
CN
19 MHz
LPF
7 MHz
LPF
5 MHz
LPF
DL
DL
MOD
MOD
CHROMA AMP
BPF
AMP
90° SHIFT
SW
CHROMA ADD
BLK
SYNC ADD
COMPOSITE VIDEO OUT
BF IN
SC IN
PAL PULSE IN
CLAMP IN
DLY BL IN
DLY SYNC IN

エンコーダー系統図

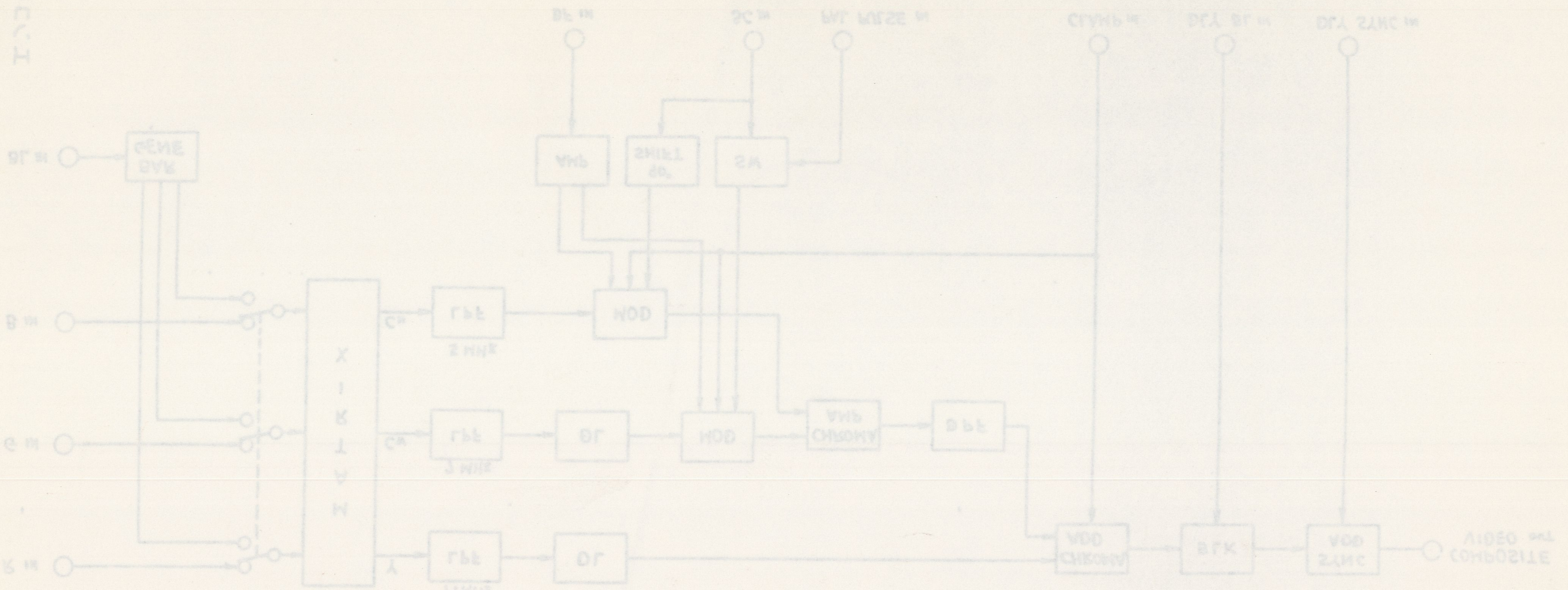

Anlage 2 zum Angebot von Ikegami Electronics vom 18.7.1983

HDTV - Farbmonitor Typ TM 751HD (30-Zoll)

Allgemeine Daten

+ Eingangssignale

  ° Abtastung: 1125 Zeilen, 30 Halbbilder pro Sekunde, Zeilensprung 2:1

  ° Ablenkfrequenz H: 33,716284 kHz
  V: 59,94 Hz

  ° Videosignal: R, G, B 2 Kanäle

  ° SYNC-Signal: SYNC 2 Kanäle

  ° Pegel: 0,7 Vss (Positiv) R-G-B-Signal
  4 Vss (Negativ) SYNC-Signal

  ° Impedanz: 75 Ohm oder hochohmige Brücke

  ° Anschluß: BNC

+ Ausgangspegel: 40 Vss (Steuerspannung der Kathodenstrahlröhre, nur Videosignal im R-Kanal)

+ Kathodenstrahlröhre: 30 Zoll Farbröhre
(Delta gun, hochauflösende Maskenröhre
Maskenlochabstand: 0,34 mm)

+ Bildabmessungen: 620x370 mm (BxH)
Verhältnis 5:3 (Höhe)

+ Stromversorgung: 100 VAC 50/60 Hz

+ Stromverbrauch: weniger als 400 VA

+ Betriebsbedingungen: Raumtemperatur 0° C bis 40° C
Luftfeuchtigkeit weniger 90%

+ Abmessungen: 760x560x650 mm (BxHxT)

+ Gewicht: ca. 70 kg (mit HDTV-Farb-Decoder)

Technische Daten

+ Videosignal

° Frequenzgang: Ab Videoeingang bis R-G-B-Kathodenstrahlröhre - Steuerungsausgang gegenüber Normpegelausgang bei 500 kHz

60 Hz bis 25 MHz	± 1 dB
25 MHz bis 30 MHz	+ 1/- 3 dB
über 30 MHz	abfallend

° Signalverzerrung: Ab Videoeingang bis R-G-B-Kathodenstrahlröhre - Steuerausgang gegenüber Normpegelausgang

- Dachschräge weniger 5% (60 Hz Rechteck)

- Überschwingen weniger 5% (Rechteck symmetrisch)

° Aperturkorrekturpegel: Bei maximaler Aperturkorrektur bei 25 MHz, mehr als 6 dB (Korrekturpegel mehr als 10 dB)

° Rauschen: Videoeingang 75-Ohm-Abschluß, gemessen am R-G-B-Steuerungsausgang.

SYNC :	weniger	- 40 dB
Statistisch:	weniger	- 50 dB
Brumm:	weniger	- 50 dB

+ Ablenkung (Hochspannung)

° Sync Stabilität: Keine Abweichungen bei Schwankungen bis ± 6 dB gegenüber Normsignal

° Amplitude der Ablenkung: Format 5:3

° Verzerrungen der Ablenkung: innerhalb ± 1% der Bildhöhe

° Austastlücke: Horizontal weniger 17%
Vertikal weniger 3%

° Brummschwankungen: weniger 0,2 mm

° Hochspannung: 28 kV ± 1 kV
geregelt: 0 bis 600 micro-Amp.
innerhalb ± 3% gegenüber 200 micro-Amp.

Konvergenz: Kreis Ø = 90% der Bildhöhe weniger 0,5 mm
Kreis Ø = 90% der Bildbreite weniger 0,7 mm
Ausserhalb der beiden Kreise: weniger 1,0 mm

+ Allgemeines

° Auflösung Bildmitte: Horizontal, mehr als 1000 Zeilen
Vertikal, mehr als 750 Zeilen

Ecken: Horizontal mehr als 800 Zeilen
Vertikal mehr als 750 Zeilen

° Blockschaltbild und Zeichnung: anbei

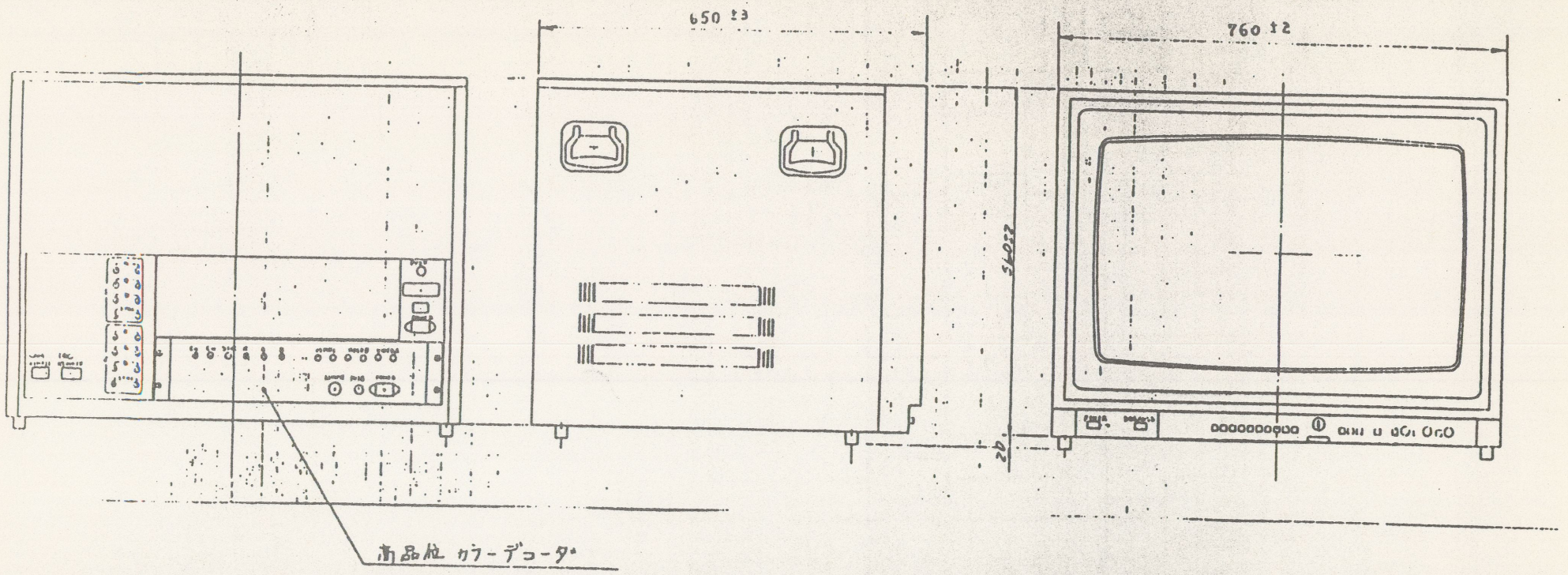

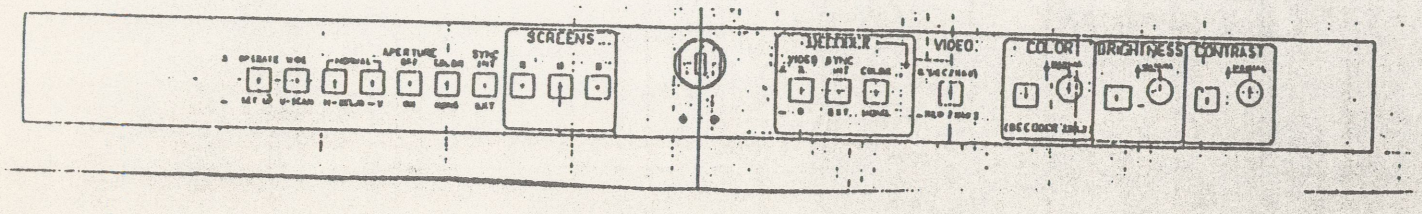

調整 パネル 部

MODEL TM751HD

30インチ 高品位 カラーモニタ

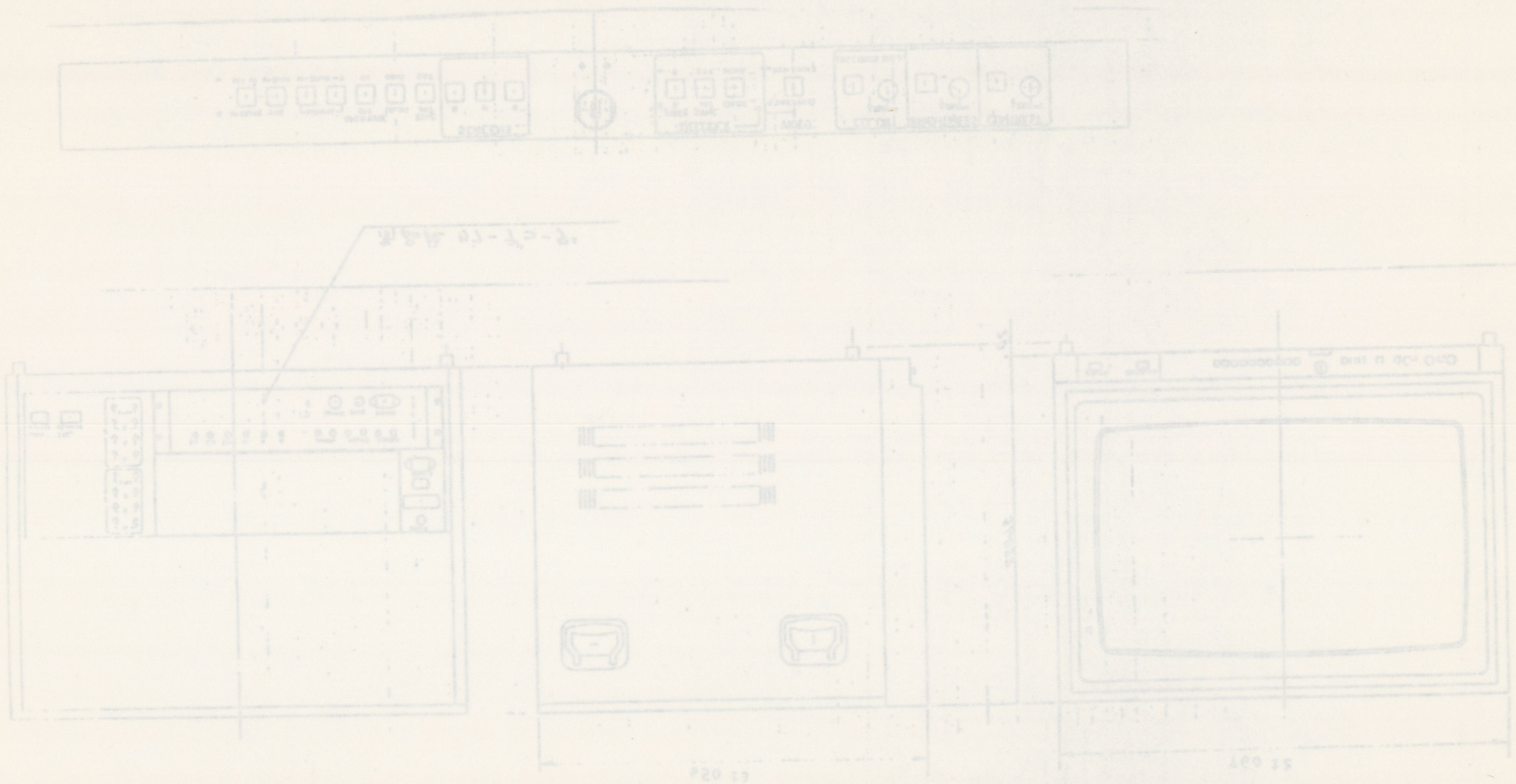

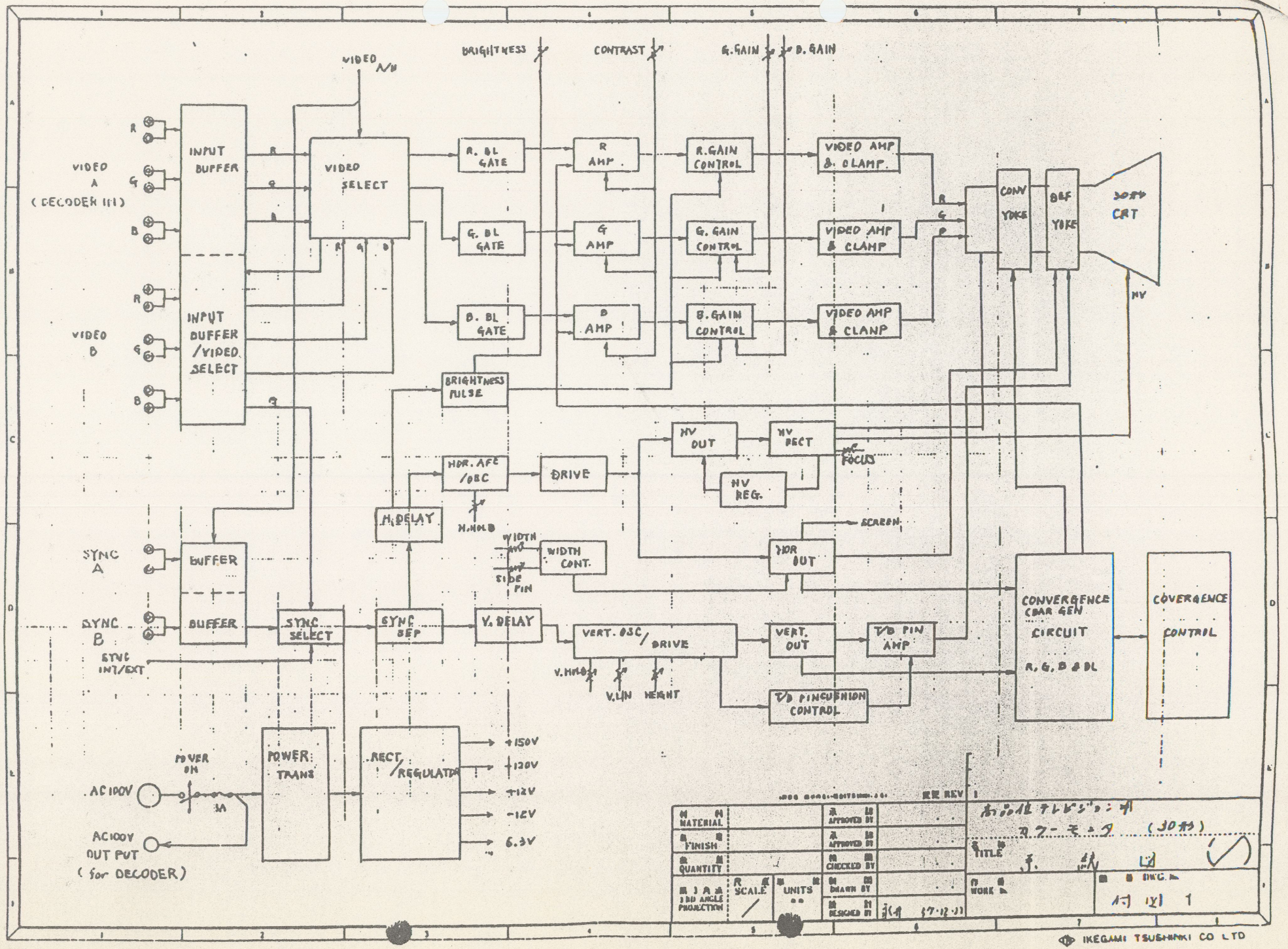

IKEGAMI TSUSHINKI CO LTD

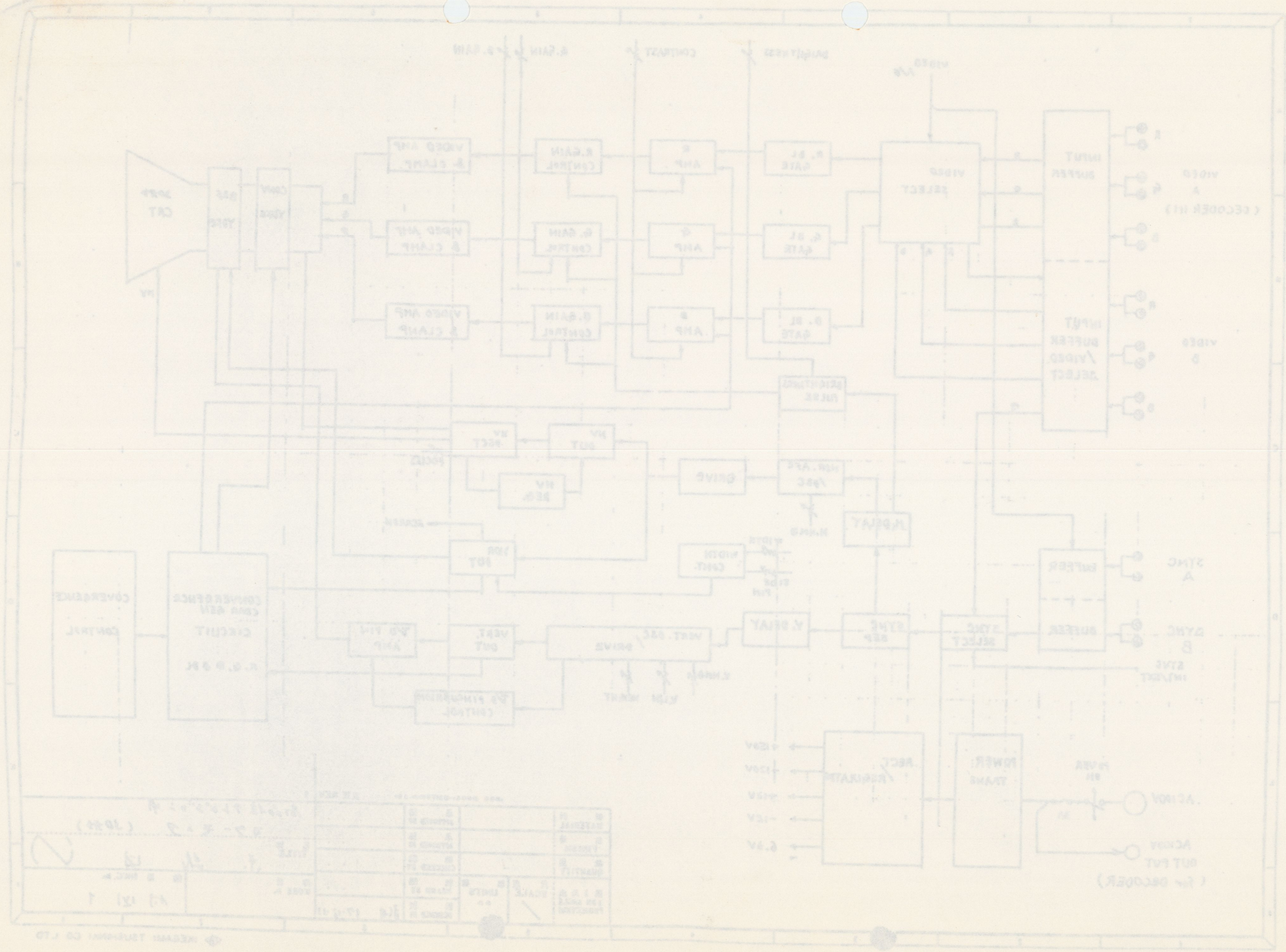

Anlage 3 zum Angebot von Ikegami Electronics vom 18.7.1983

HDTV - S/W - Monitor Typ DM516H (20-Zoll)

Allgemeine Daten

+ Eingangssignale

° Abtastung: 1125 Zeilen, 30 Halbbilder pro Sekunde
Zeilensprung 2:1

° Ablenkfrequenz H: 33,716284 kHz
V: 59,94 Hz

° Videosignal: BAS- oder BA-Signal 2 Kanäle

° SYNC-Signal: SYNC extern 1 Kanal
HD, VD als Option 1 Kanal

° Pegel: 1,0 Vss (positiv) Videosignal
4 Vss (negativ) SYNC, HD, VD

° Impedanz: 75 Ohm oder hochohmige Brücke

° Stecker: BNC - Anschluß

+ Ausgangspegel: 20 Vss (Steuerspannung der Kathodenstrahlröhre, nur Videosignal)

+ Kathodenstrahlröhre: 20 Zoll (51 cm) monchrom (Standard: P4)

+ Bildabmessungen: 380x228 mm (BxH)
Verhältnis 5:3

+ Stromversorgung: 100 VAC 50/60 Hz

+ Stromverbrauch: weniger als 180 VA

+ Betriebsbedingungen: Raumtemperatur 0° C bis 40° C
Luftfeuchtigkeit weniger 90%

+ Abmessungen: 482x443x500 mm (BxHxT)

+ Gewicht: ca. 25 kg

Technische Daten

+ Videosignal

° Frequenzgang: Ab Videoeingang bis zum Ausgang der Bildröhre gegenüber Normpegel bei 500 kHz:
60 Hz bis 30 MHz + 1/ - 3 dB
über 30 MHz: Abfallend

° Signalverzerrung: Dachschräge weniger 5% (60 Hz Rechteck)
Überschwingen weniger 10% (Zeilenfrequenter Rechteck, symmetrisch)

° Rauschen: Gemessen am Ausgang der Bildröhre, Videoeingang 75-Ohm Abschluß.
SYNC: weniger - 40 dB
Statistisch: weniger - 50 dB
Brumm: weniger - 50 dB
(ausserhalb der Austastlücken)

+ Ablenkung (Hochspannung)

° Sync Stabilität: Keine Abweichungen bei Schwankungen bis ± - 6 dB gegenüber Normsignal

° Amplitude der Ablenkung: Format 5:3

° Verzerrungen der Ablenkung: innerhalb ± 1% der Bildhöhe

° Austastlücke: Horizontal weniger 17%
Vertikal weniger 3%

° Brummschwankungen: weniger o,2 mm

° Hochspannung: 18 kV
geregelt: 0 bis 250 micro-Amp., innerhalb ± 3% gegenüber 100 micro-Amp.

+ Allgemeines

° Auflösung Bildmitte: Horizontal mehr als 1000 Zeilne
Vertikal mehr als 750 Zeilen

Ecken: Horizontal mehr als 800 Zeilen
Vertikal mehr als 750 Zeilen

° Spannungsversorgung: ± 10%

° Blockschaltbild: anbei

Technische Daten

+ Videoeingang

  ° Frequenzgang: Ab Videoeingang bis zum Ausgang der Bild-
    röhre gegenüber Normpegel bei 500 kHz:
    60 Hz bis 30 MHz + 1/ - 3 dB
    über 30 MHz: Abfallend

  ° Signalverzerrung: Dachschräge weniger 5% (50 Hz Rechteck)
    Überschwingen weniger 10% (Zeilenfrequenter
    Rechteck, symmetrisch)

  ° Rauschen: Gemessen am Ausgang der Bildröhre, Videoeingang
    75-Ohm Abschluß.
    SYNC: weniger - 40 dB
    Statistisch: weniger - 50 dB
    Brumm: weniger - 50 dB
    (ausserhalb der Austastlücken)

+ Ablenkung (Hochspannung)

  ° Sync Stabilität: Keine Abweichungen bei Schwankungen bis
    ± 6 dB gegenüber Normsignal

  ° Amplitude der Ablenkung: Format 5:3

  ° Verzerrungen der Ablenkung: innerhalb ± 1% der Bildhöhe

  ° Austastlücke: Horizontal weniger 17%
    Vertikal weniger 3%

  ° Brummschwankungen: weniger 0,2 mm

  ° Hochspannung: 18 KV
    geregelt: 0 bis 250 micro-Amp., innerhalb
    ± 3% gegenüber 100 micro-Amp.

+ Allgemeines

  ° Auflösung Bildmitte: Horizontal mehr als 1000 Zeilen
    Vertikal mehr als 750 Zeilen

    Ecken: Horizontal mehr als 800 Zeilen
    Vertikal mehr als 750 Zeilen

  ° Spannungsversorgung: ± 10%

  ° Blockschaltbild: anbei

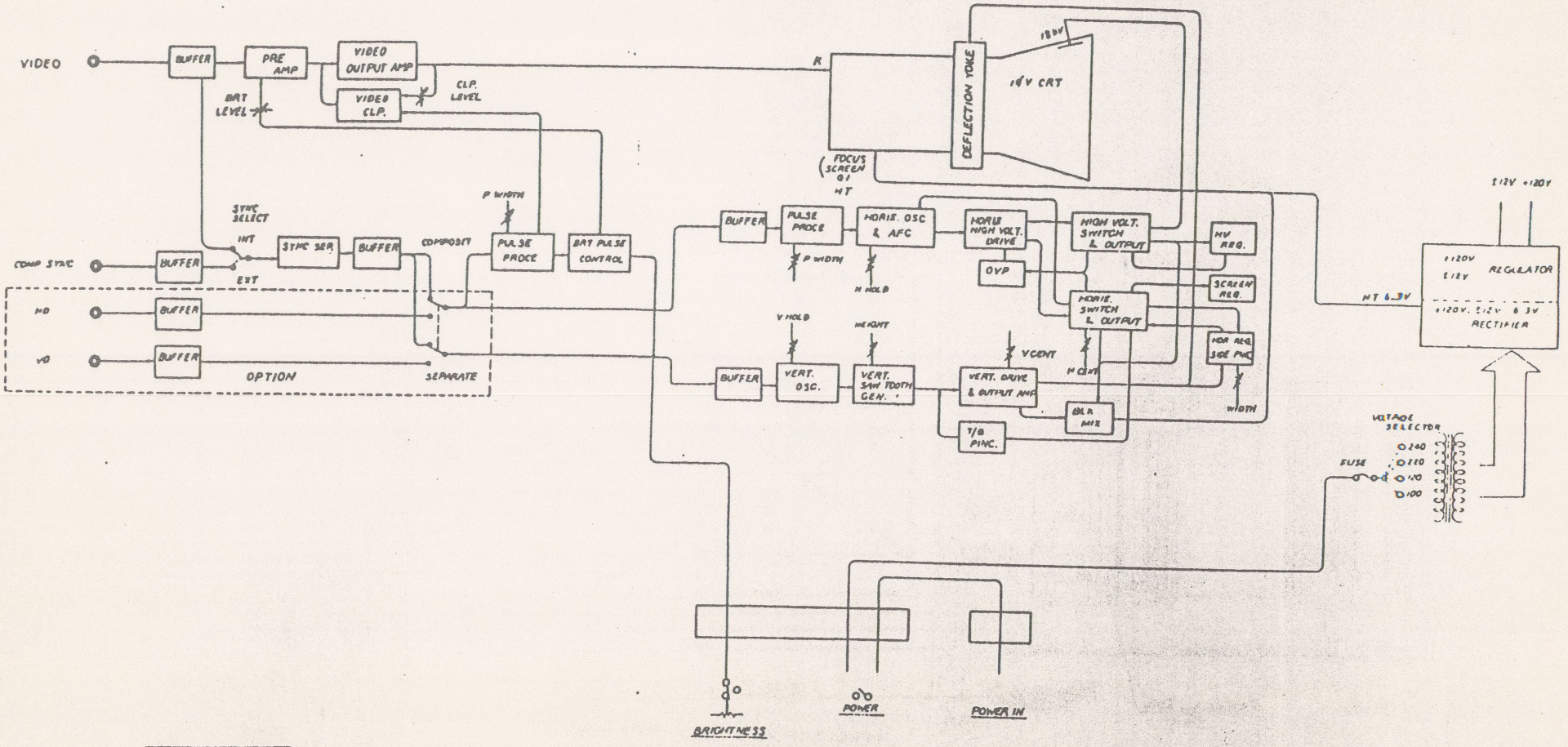

MODEL DM516H ディスプレイ モニタ

系統図

付図 1

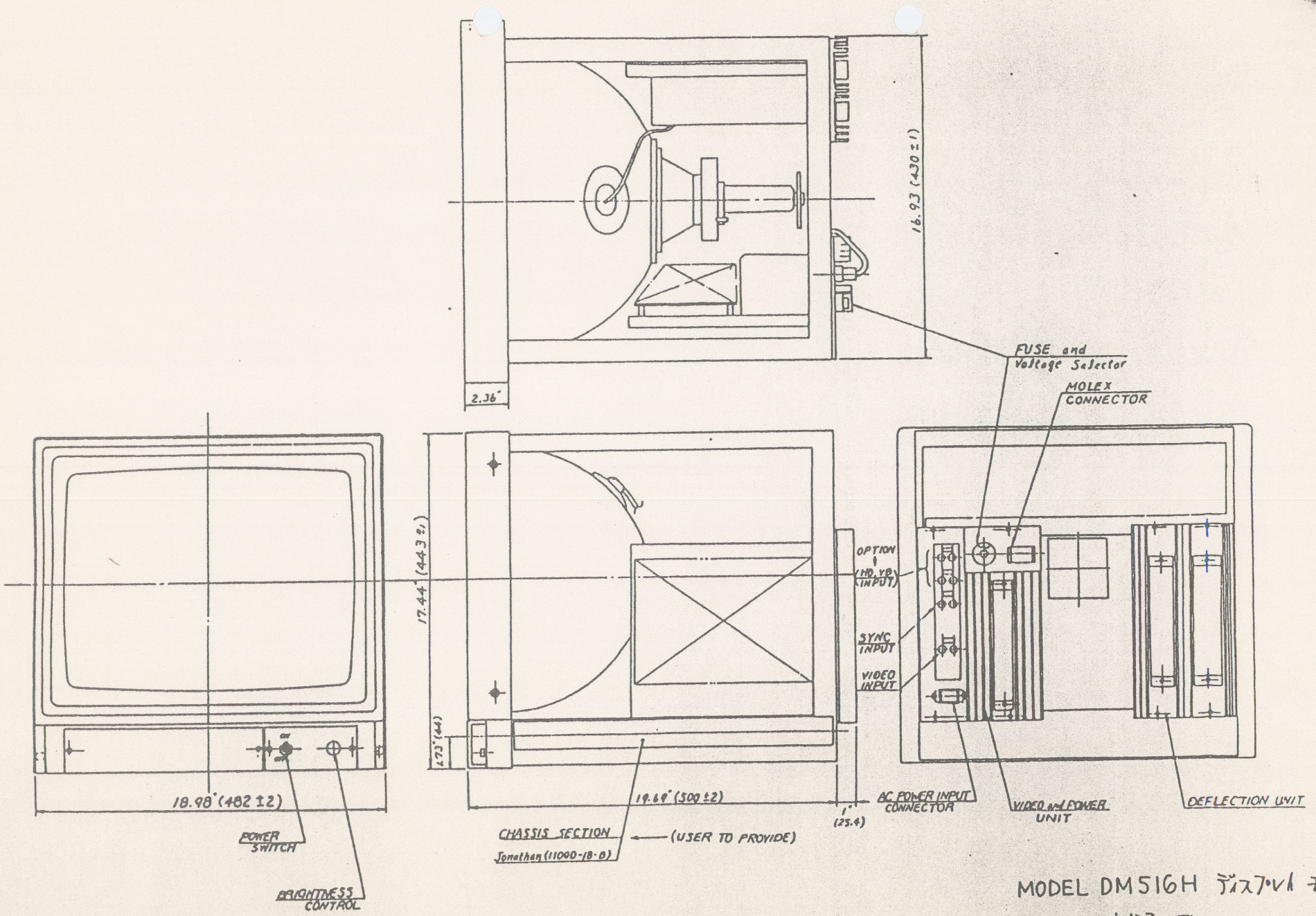

MODEL DM516H ディスプレイモニタ

外観図

付図 2